◆予選リーグ表

		チーム名	都府県	1	2	3	4	5	勝点	内野人数	順位
Aリーグ	1	布師田の子ども	高知県		9 − 9 △	11 − 5 ○	8 − 8 △	7 − 9 ×	4	35 − 31	3
	2	大松フェニックス	徳島県	9 − 9 △		11 − 0 ○	6 − 10 ×	7 − 6 ○	5	33 − 25	2
	3	玉湯ボンバーズ	島根県	5 − 11 ×	0 − 11 ×		5 − 7 ×	3 − 10 ×	0	13 − 39	5
	4	中央ドッジボールクラブ	岡山県	8 − 8 △	10 − 6 ○	7 − 5 ○		8 − 6 ○	7	33 − 25	1
	5	玉島フェニックス	岡山県	9 − 7 ○	6 − 7 ×	10 − 3 ○	6 − 8 ×		4	31 − 25	4

		チーム名	都府県	6	7	8	9	10	勝点	内野人数	順位
Bリーグ	6	横内レッドサンダース	高知県		11 − 2 ○	8 − 8 △	6 − 11 ×	9 − 10 ×	3	34 − 31	3
	7	スーパーヴェルディ竜川	香川県	2 − 11 ×		2 − 7 ×	3 − 11 ×	5 − 10 ×	0	12 − 39	5
	8	西野フォークス	島根県	8 − 8 △	7 − 2 ○		9 − 11 ×	5 − 10 ×	3	29 − 31	4
	9	平良弾丸キャッチャーズ	広島県	11 − 6 ○	11 − 3 ○	11 − 9 ○		9 − 11 ×	6	42 − 29	2
	10	里庄レッドスネークス	岡山県	10 − 9 ○	10 − 5 ○	10 − 5 ○	11 − 9 ○		8	41 − 28	1

		チーム名	都府県	11	12	13	14	15	勝点	内野人数	順位
Cリーグ	11	浜脇ドラゴンズ	兵庫県		7 − 7 △	10 − 4 ○	8 − 8 △	7 − 8 ×	4	32 − 27	3
	12	善通寺クラブ	香川県	7 − 7 △		11 − 1 ○	8 − 6 ○	9 − 5 ○	7	35 − 19	1
	13	ゴールデンファイターズ亀山南	広島県	4 − 10 ×	1 − 11 ×		6 − 6 △	0 − 12 ×	1	11 − 39	5
	14	開成ファイヤーインパルス	岡山県	8 − 8 △	6 − 8 ×	6 − 6 △		2 − 11 ×	2	22 − 33	4
	15	四福DBC	岡山県	8 − 7 ○	5 − 9 ×	12 − 0 ○	11 − 2 ○		6	36 − 18	2

		チーム名	都府県	16	17	18	19	20	勝点	内野人数	順位
Dリーグ	16	一ツ橋ファイターズ	高知県		11 − 6 ○	10 − 4 ○	6 − 10 ×	11 − 4 ○	6	38 − 24	2
	17	UDCアルティメットドッジボールクラブ	香川県	6 − 11 ×		9 − 2 ○	1 − 11 ×	6 − 10 ×	2	22 − 34	4
	18	朝山ファイターズ	島根県	4 − 10 ×	2 − 9 ×		2 − 11 ×	0 − 12 ×	0	8 − 42	5
	19	高須ドラゴンキッズ	広島県	10 − 6 ○	11 − 1 ○	11 − 2 ○		11 − 7 ○	8	43 − 16	1
	20	鹿田メタルファイターズ	岡山県	4 − 11 ×	10 − 6 ○	12 − 0 ○	7 − 11 ×		4	33 − 28	3

◆予選リーグ表

		チーム名	都府県	21	22	23	24	25		勝点	内野人数	順位
Eリーグ	21	稲妻レインボーズ	広島県		8 − 8 △	11 − 9 ○	8 − 9 ×	8 − 7 ○		5	35 − 33	2
	22	さくらA	愛媛県	8 − 8 △		9 − 7 ○	10 − 7 ○	11 − 1 ○		7	38 − 23	1
	23	くろぼくガッツエース	鳥取県	9 − 11 ×	7 − 9 ×		9 − 10 ×	6 − 6 △		1	31 − 36	5
	24	大福ドッジボールクラブ	岡山県	9 − 8 ○	7 − 10 ×	10 − 9 ○		6 − 9 ×		4	32 − 36	3
	25	倉敷ブラックファイターズ	岡山県	7 − 8 ×	1 − 11 ×	6 − 6 △	9 − 6 ○		——	3	23 − 31	4

		チーム名	都府県	26	27	28	29	30		勝点	内野人数	順位
Fリーグ	26	南国鉄人クラブ	高知県		9 − 10 ×	3 − 10 ×	7 − 9 ×	10 − 8 ○		2	29 − 37	5
	27	城北ガーディアンズ	島根県	10 − 9 ○		5 − 11 ×	7 − 11 ×	7 − 10 ×		2	29 − 41	4
	28	坂出ダブルスピリッツ	香川県	10 − 3 ○	11 − 5 ○		8 − 8 △	9 − 7 ○		7	38 − 23	1
	29	平井熱闘ビクトリー	岡山県	9 − 7 ○	11 − 7 ○	8 − 8 △		10 − 6 ○		7	38 − 28	2
	30	明日華クラブ	岡山県	8 − 10 ×	10 − 7 ○	7 − 9 ×	6 − 10 ×		——	2	31 − 36	3

		チーム名	都府県	31	32	33	34	35		勝点	内野人数	順位
Gリーグ	31	TEAM鳴門西	徳島県		9 − 4 ○	9 − 5 ○	11 − 3 ○	10 − 8 ○		8	39 − 20	1
	32	法吉トライアンフ	島根県	4 − 9 ×		0 − 12 ×	8 − 6 ○	4 − 11 ×		2	16 − 38	4
	33	ぶらんどPARSLEY山本	広島県	5 − 9 ×	12 − 0 ○		12 − 0 ○	8 − 5 ○		6	37 − 14	2
	34	古都ファイヤーフレンズ	岡山県	3 − 11 ×	6 − 8 ×	0 − 12 ×		1 − 10 ×		0	10 − 41	5
	35	可知ゴールドウィングス	岡山県	8 − 10 ×	11 − 4 ○	5 − 8 ×	10 − 1 ○		——	4	34 − 23	3

		チーム名	都府県	36	37	38	39	40	41	勝点	内野人数	順位
Hリーグ	36	呉東ミラクルインパクト	広島県		7 − 9 ×	8 − 9 ×	5 − 10 ×	9 − 6 ○	6 − 8 ×	2	35 − 42	5
	37	国富☆武蔵	島根県	9 − 7 ○		6 − 7 ×	2 − 9 ×	9 − 5 ○	8 − 5 ○	6	34 − 33	4
	38	白峰ドッジボールクラブ	香川県	9 − 8 ○	7 − 6 ○		5 − 9 ×	9 − 5 ○	4 − 7 ×	6	34 − 35	3
	39	横浜ドルフィンズ	高知県	10 − 5 ○	9 − 2 ○	9 − 5 ○		10 − 6 ○	9 − 7 ○	10	47 − 25	1
	40	吉備ドッジボールクラブ	岡山県	6 − 9 ×	5 − 9 ×	5 − 9 ×	6 − 10 ×		4 − 9 ×	0	26 − 46	6
	41	児島ビッグサンダーズ	岡山県	8 − 6 ○	5 − 8 ×	7 − 4 ○	7 − 9 ×	9 − 4 ○		6	36 − 31	2

第10回 倉敷カップ　決勝トーナメント表

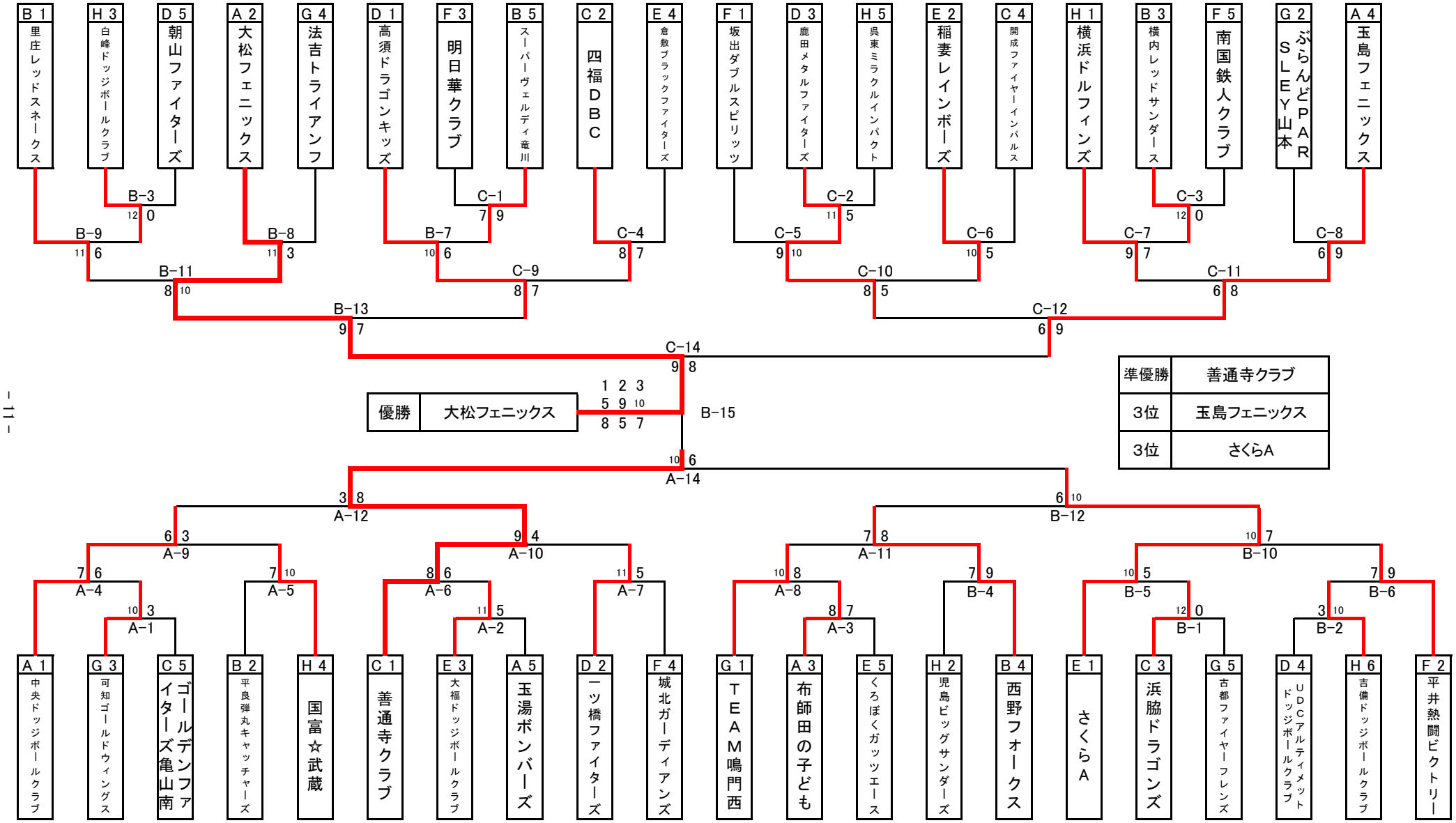

準優勝	善通寺クラブ
3位	玉島フェニックス
3位	さくらA